广东省施工图数字化审查专用

出图 设计单位：中庚工程技术有限公司
2026年05月27日确认图纸

审图 机构名称：广东华悦建设工程技术有限公司
机构类别：一类 认定书编号：19077
业务范围：一类 房屋建筑（含超限高层）工程;一类 市政基础设施（给水、排水、道路、桥梁、隧道、公共交通、风景园林）工程
有效期至：2027年02月22日
2026年06月26日完成审查

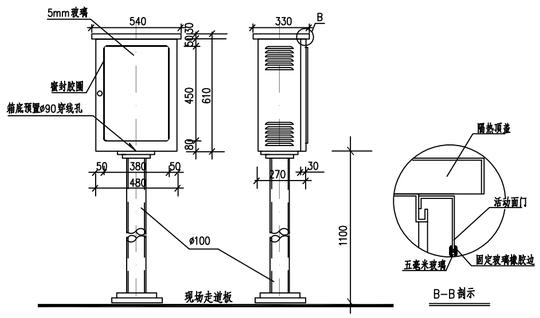

控制箱/仪表箱安装图例

说明：
1、图中尺寸单位为m。
2、绘图比例为1:500。
3、电缆沟做法见图集室外电缆沟08D800-7 P36，电缆沟合接地干线镀锌扁钢50*5与各建筑单体接地引下线可靠连接，形成一个整体接地网，电缆沟端头设置集水井，做法见P41.
4、除臭烟囱单独做防雷接地，接地电阻不小于1欧，烟囱基础上四周做。
5、厂区动力线路均采用电缆线路,低压配电房引至各建筑单位的电缆线路,采用在电缆沟内敷设,室内及地面上的线路采用电缆槽盒敷设.电缆出电缆沟或电缆槽盒后穿镀锌钢管保护.各管线号见相关单体的动力平面图.
6、现场控制箱采用户内(外)型,不锈钢制作.安装位置据现场情况而定.
7、电气管线与工艺等管线交叉时应按有关施工要求进行.
8、电气施工应与土建,工艺等专业施工密切配合进行.
9、所有电气设备金属外壳,电缆桥架及金属构件均应可靠接地

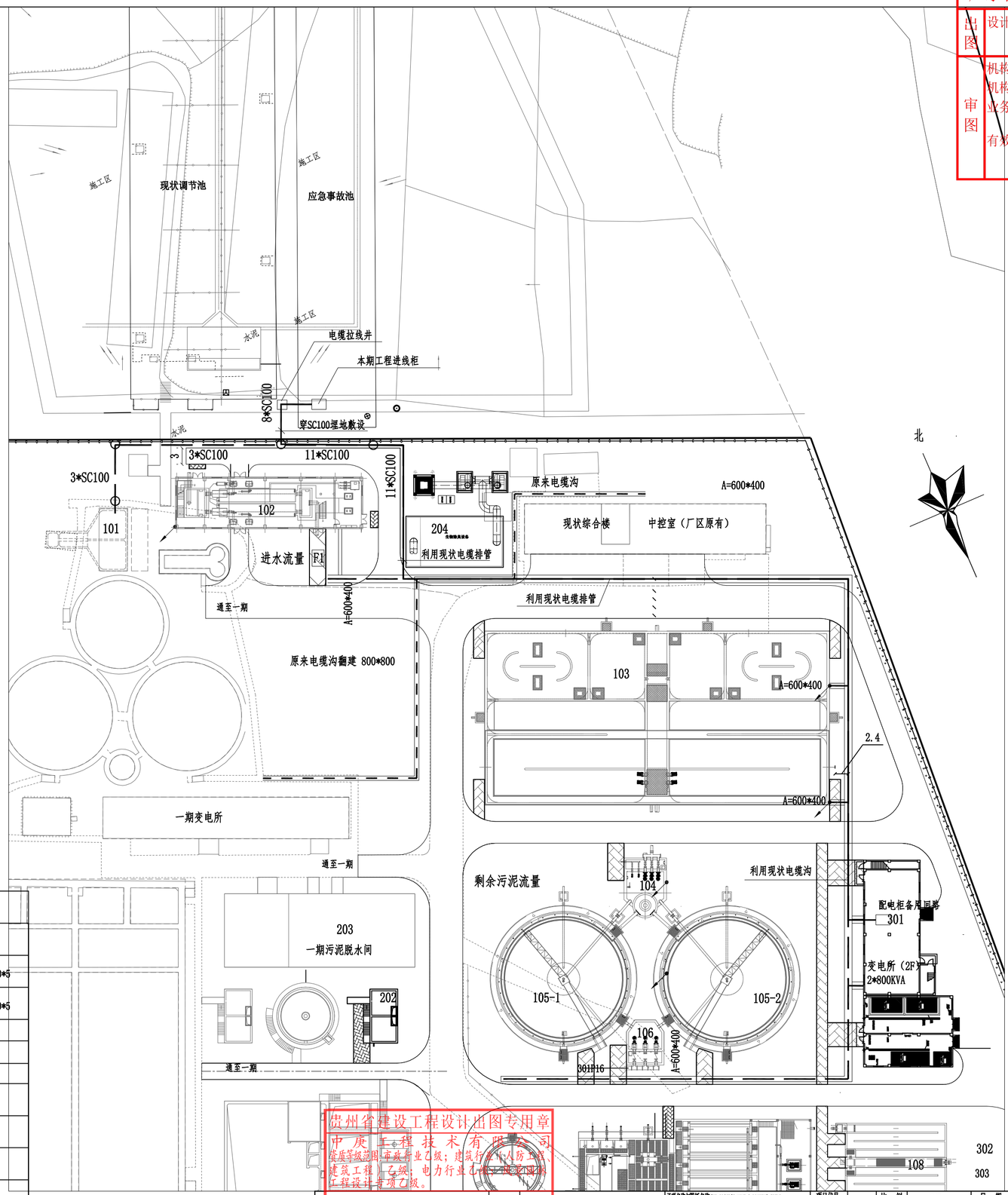

电气总图主要电气设备材料表

序号	符号	设备名称	规格型号	单位	数量	备注
1	105	电缆沟	宽深1000*900	米	250	含接地干线镀锌扁钢50*5
2			宽深600*400	米	100	含接地干线镀锌扁钢50*5
3		镀锌钢管	SC150	米	150	
			SC100	米	1750	
4			SC50	米	50	
5	○	电缆井	标准图集07SD101-8 P121	个	14	
6		一期电缆沟改造	800*800	米	125	
7		接地干线镀锌扁钢50*5		米	450	
8		厂区照明、监控	见相关图纸	项	1	
9			光纤 与一期一致	米	400	

贵州省建设工程设计出图专用章
中庚工程技术有限公司
资质等级范围:市政行业乙级；建筑行业(人防工程)、建筑工程(乙级)；电力行业(输变电工程)工程设计专项乙级。
资质证书编号:A252012222，有效期至:2027年7月7日

中庚工程技术有限公司 Zhonggeng Engineering Technology Co., Ltd	建设单位 CLIENT	广东韶关曲江经济开发区管理委员会	子项名称&图纸名称 SUB-PROJECT NAME & DRAWING TITLE	主电源进线路由示意图	项目代号 PROJECT NO.	比例 SCALE	详图
	项目名称 PROJECT NAME	白土新建污水处理厂应急池工程			项目阶段 DES. STAGE	施工图	项目负责人 DESIGN MANAGER
					专业 DISCIPLINE	电气	专业负责人 DISCIPLINE CHIEF

日期 DATE	2026.03	图号 DRAWING NO.	DQS-27				
彭锋	审定 APPROVED BY	张谦	校对 CHECKED BY	李现伟			
张谦	审核 REVIEWED BY	张钊	设计 DESIGNED BY	区世碧			